SynGard™ SYNTHETIC LUBRICANTS

PIONERO PREMIUM
PROTECCIÓN & RENDIMIENTO

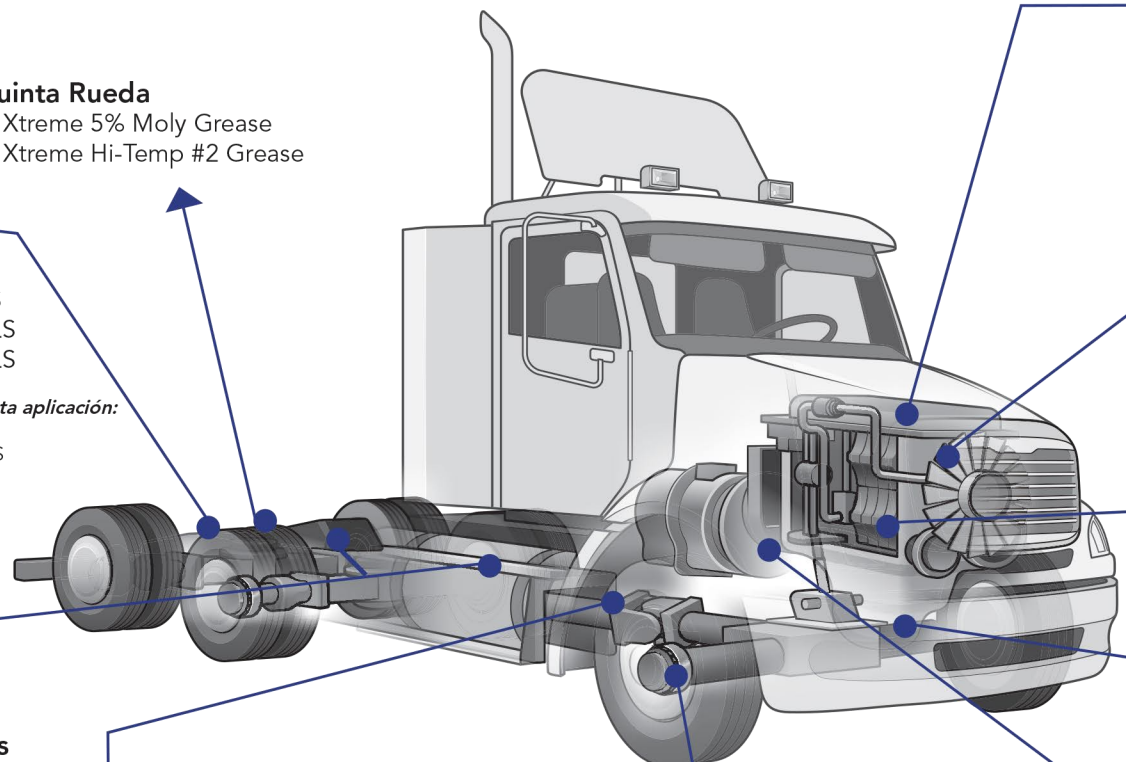

Quinta Rueda
- Xtreme 5% Moly Grease
- Xtreme Hi-Temp #2 Grease

Eje Trasero
- SynGard SAE 75W-90 GL-5 LS
- SynGard SAE 75W-140 GL-5 LS
- SynGard SAE 80W-140 GL-5 LS

Otras marcase disponibles para esta aplicación:
- Unimark SAE 80W-90 GL-5 LS
- Unimark SAE 85W-140 GL-5 LS

Driveline Juntas Universales
- Xtreme 5% Moly Grease
- Xtreme Hi-Temp #2 Grease

Transmisión
- SynGard Fleet Heavy-Duty ATF
- SynGard Heavy-Duty SAE 50 Transmission Fluid

Eje Rodamientos
- Xtreme 5% Moly Grease
- Xtreme Hi-Temp #2 Grease

Embrague Rechace Rodamientos
- Xtreme 5% Moly Grease
- Xtreme Hi-Temp #2 Grease

Puntos de Engrase
- Xtreme 5% Moly Grease
- Xtreme Hi-Temp #2 Grease

Engranaje de Dirección Manual
- Xtreme 5% Moly Grease
- Xtreme Hi-Temp #2 Grease

Radiador
- Gard Extended Life HD Anti-Freeze Coolant
- Gard Extended Life HD Anti-Freeze Coolant 50/50

Cárter del Motor
- SynGard Fleet SAE 0W-40 CJ-4
- SynGard Fleet SAE 5W-40 CJ-4

Otras marcase disponibles para esta aplicación:
- Xtreme Fleet Synthetic Blend SAE 10W-30 CJ-4
- Xtreme Fleet Synthetic Blend SAE 15W-40 CJ-4
- Xtreme Fleet Heavy-Duty SAE 15W-40 CI-4 Plus

MARTIN LUBRICANTS
www.SynGardOil.com | www.MartinLubricants.com
484 E. 6th Street | Smackover, Arkansas 71762 | 800.725.3066

Note: Consulte el manual del propietario para obtener recomendaciones de lubricación precisos.